## • Transmissor de Pressão Diferencial com Indicação

Extra baixa pressão, diferencial, relativa ou vácuo, com indicação local, fazem do transmissor C267 o único da categoria. A tecnologia de seus sensores capacitivos, garantem confiabilidade ao instrumento de 1,0% F.E.
O C267 possui sinal de 0-10 Vcc ou 4-20 mA, medindo pressões desde 0”$H_2O$ até 100”$H_2O$, em ar e gases não corrosivos. O grau de proteção IP-65 (NEMA-4), garante alta performance ao transmissor.

### Características:

- Aplicações: Ar e gases (Não corrosivos)
- Faixas (Unidirecional / Bidirecional): 0 até 100”$H_2O$
- Precisão estática máxima: 10 PSI
- Temperatura de operação: -18 a 85°C
- Sinal de Saída: 4-20mA / 0-5Vcc / 0-10Vcc
- Alimentação: 24 Vcc
- Invólucro: NEMA-4
- Grau de Proteção: IP-65
- Impedância de saída: 100 Ω
- Zero / Span: Ajustável em 10% F.E.

### Dimensões

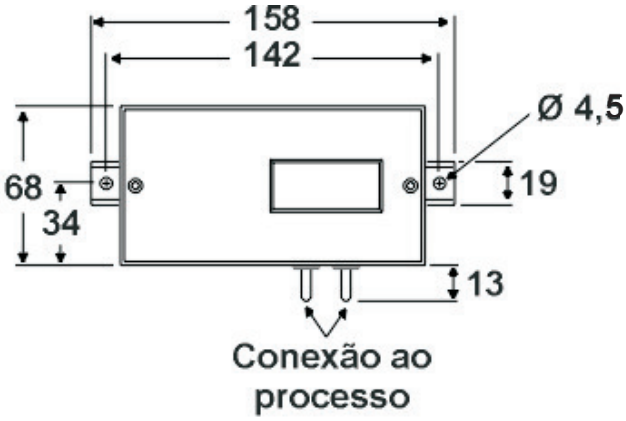


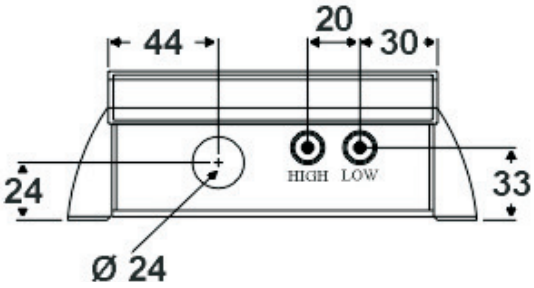


Tabela A - Modelo

| Cód. | Modelo |
|---|---|
| C267 (lcd) | Transmissor de pressão diferencial com display |
| C267 | Transmissor de pressão diferencial sem display |

Tabela B - Faixas

| Cód. | Unidirecional ou Bidirecional |
|---|---|
| 0,1 | 0 a 0,1”$H_2O$ |
| 0,25 | 0 a 0,25”$H_2O$ |
| 0,5 | 0 a 0,5”$H_2O$ |
| 1 | 0 a 1”$H_2O$ |
| 2,5 | 0 a 2,5”$H_2O$ |
| 5 | 0 a 5”$H_2O$ |
| 10 | 0 a 10”$H_2O$ |
| 25 | 0 a 25”$H_2O$ |
| 50 | 0 a 50”$H_2O$ |
| 100 | 0 a 100”$H_2O$ |
| Outras, especificar | |

Tabela C - Tipo da Faixa

| Cód. | Tipo |
|---|---|
| Uni | Unidirecional |
| Bi | Bidirecional |

Tabela D - Sinal de Saída

| Cód. | Saída |
|---|---|
| 420 | 4 - 20 mA |
| 05 | 0 - 5 Vcc |
| 010 | 0 - 10 Vcc |

Tabela E - Precisão

| Cód. | Precisão |
|---|---|
| 1,0%FE | 1,0% F.E. |
| Opcionais | |
| 0,4%FE | 0,4% F.E. |
| 0,25%FE | 0,25% F.E. |
| 1%FE | 1% F.E. |
| 0,5FE | 0,5% F.E. |

**Código para pedido:**

| C267 (lcd) | 10 | Uni | 420 | 1,0%FE |
|---|---|---|---|---|
| Tabela A Modelo | Tabela B Faixas | Tabela C Tipo da Faixa | Tabela D Sinal de Saída | Tabela E Precisão |